Zitrux compact MONTAGGIO

DISIMBALLAGGIO

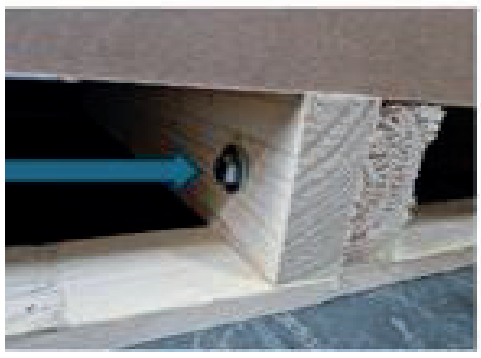

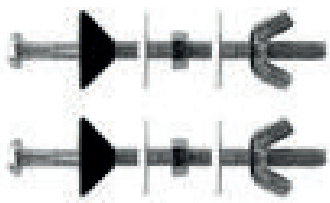

Dividere il pallet in due allentando entrambi i bulloni e i dadi.

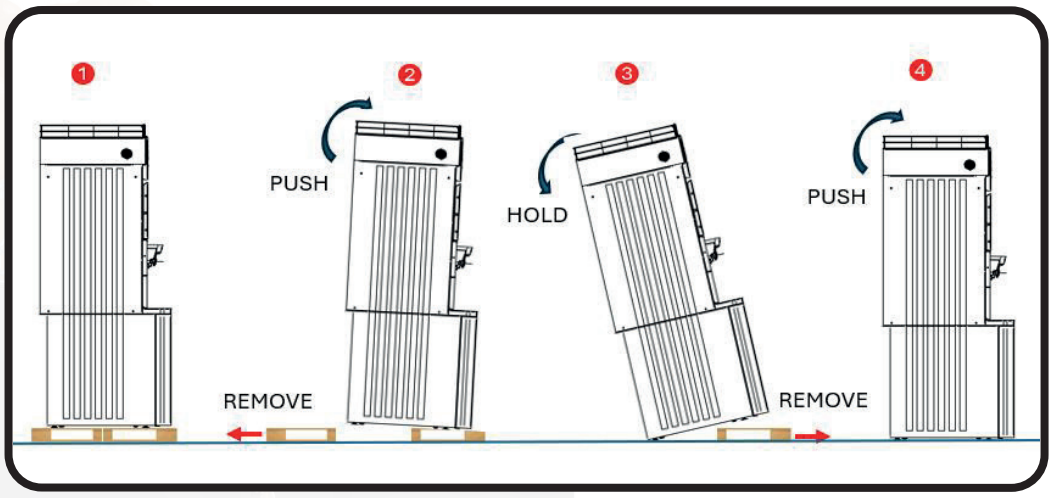

Scaricare la macchina dal pallet al pavimento.

POSIZIONAMENTO

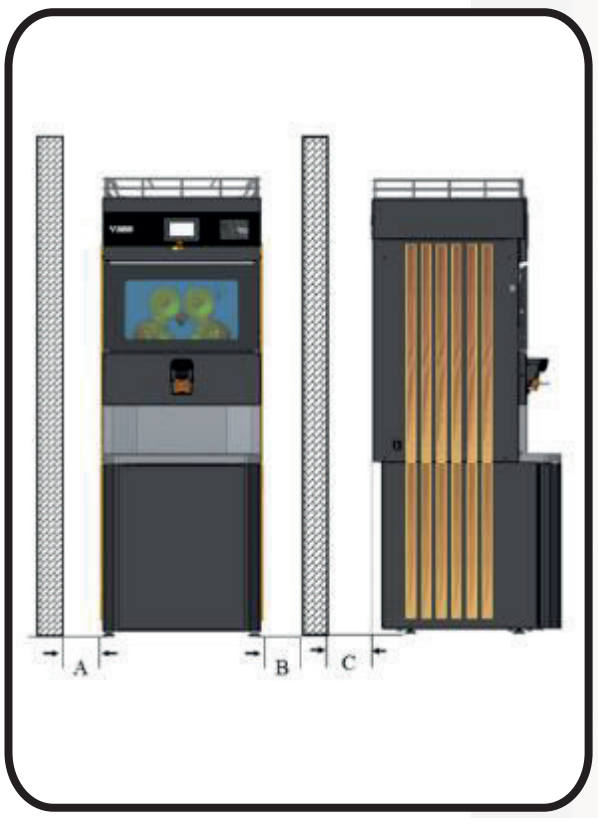

Spazio sul lato sinistro e posteriore
=> 300 mm

LIVELLAMENTO

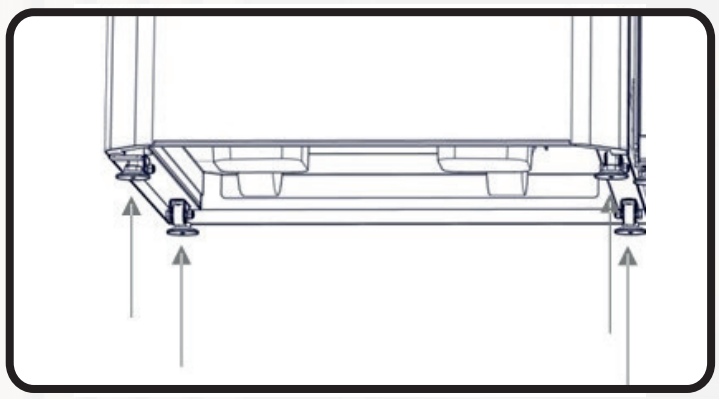

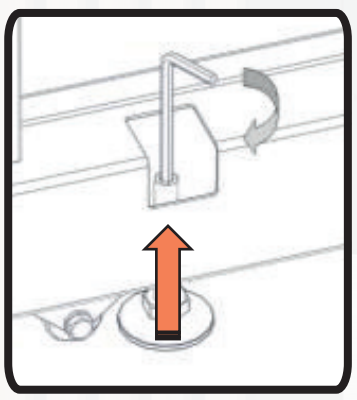

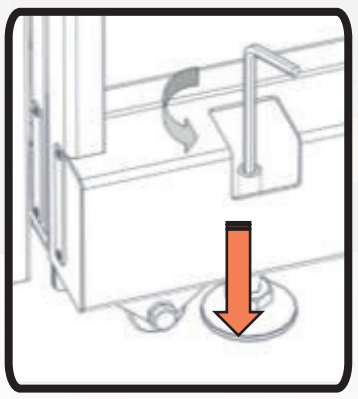

Ruotare tutti e quattro i piedini in senso orario o antiorario per alzare o abbassare la macchina.

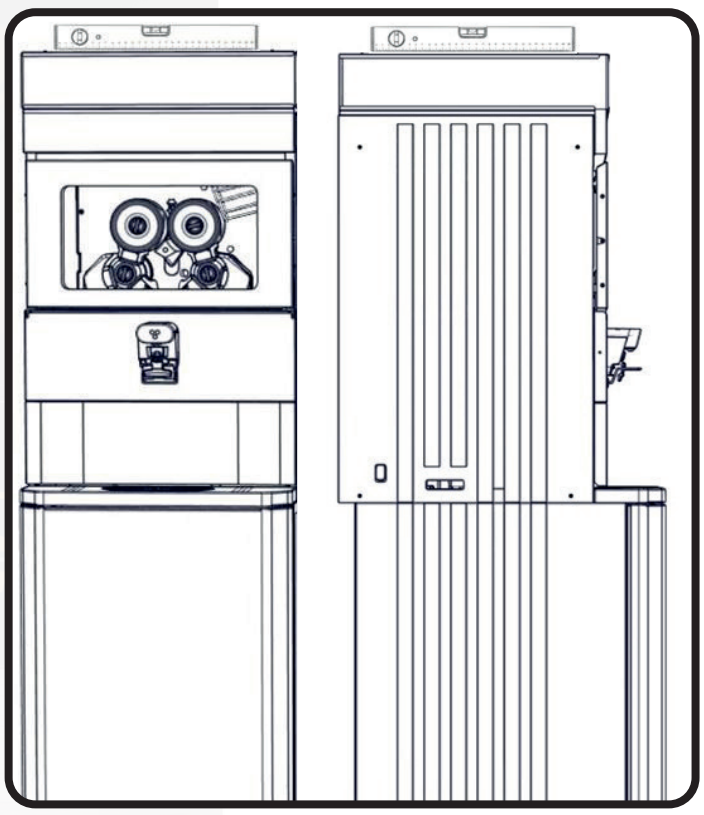

Utilizzare una livella per verificare il risultato.

COLLEGAMENTI



-Tubo dell'acqua preinstallato (3 m) già integrato nella macchina. È necessario un rubinetto maschio da 3/4".

-Pressione minima dell’acqua: 2 bar – Pressione massima: 10 bar

-Si raccomanda l’uso di un addolcitore qualora la durezza dell’acqua locale superi le raccomandazioni di Zumex (tra 5 ºfH e 8 ºfH).

-Verificare le normative locali. Potrebbe essere necessario installare una valvola di non ritorno per evitare il reflusso dell’acqua.

- Indossare sempre i guanti. Prodotto corrosivo.
-Utilizzare SOLO i detergenti raccomandati da ZUMEX:
EcoLab MIP SMX
Diversey Polypro
-L’uso di altri detergenti invaliderà la garanzia.

Inserire il tubo nel serbatoio e quindi reimpostare il livello del detergente:

Impostazioni > Pulizia > Detergente > Pulsante di ricarica

NOTA: La reimpostazione del livello del detergente è obbligatoria ogni volta che si sostituisce il serbatoio.



Zitrux compact MONTAGGIO

COLLEGAMENTI

Tubo di scarico preinstallato (1,8 m) nella macchina da collegare a:

Scenario A. Scarico aperto
-Obbligatorio: tubo rigido in PVC per scaricare acqua a 72 ºC
-Diametro minimo: 40 mm
-Altezza minima: 40 mm

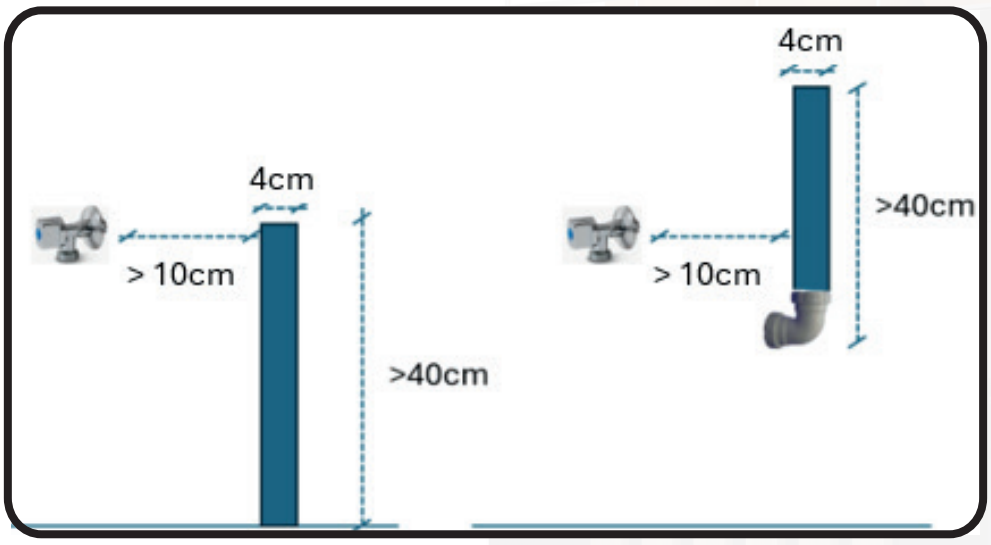

Scenario B. Scarico chiuso
-Obbligatorio: sistema sifonico/antiodore in PVC rigido, resistente all'acqua a 72 ºC
-Obbligatorie: fascette metalliche



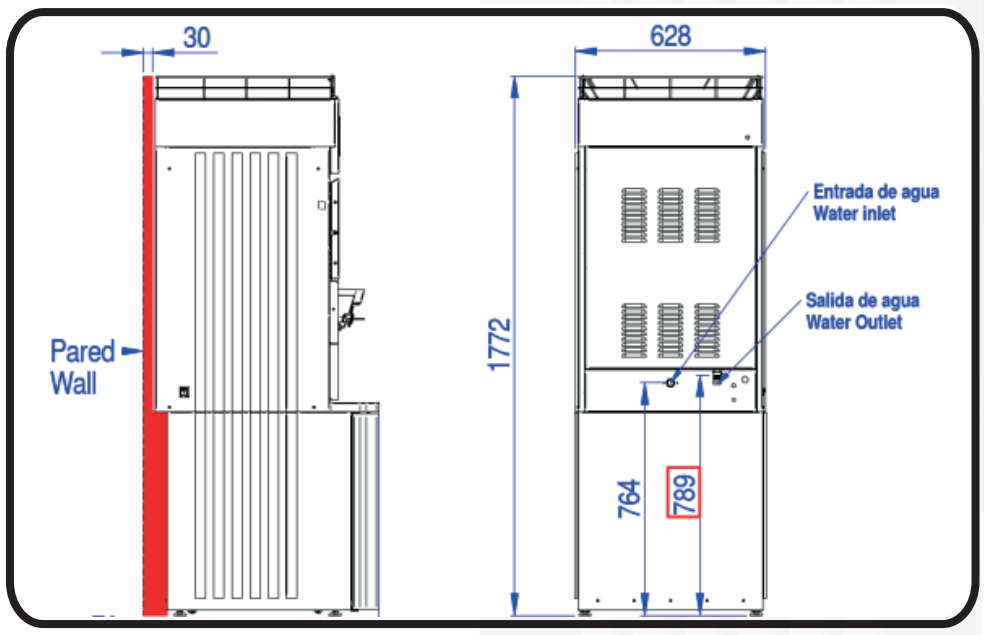

ALIMENTAZIONE

Circuito di alimentazione dedicato: 3 kW / 16 A

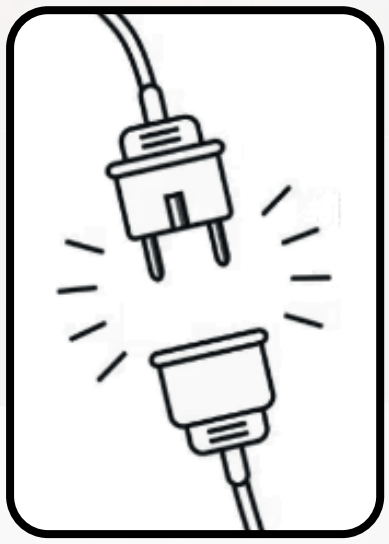

RISCIACQUO

IMPORTANTE
-Utilizzare la funzione di risciacquo SOLO per rimuovere i residui di detergente dalla capsula dopo una pulizia manuale o prima del primo utilizzo.
-Non utilizzare la funzione di risciacquo per sanificare la macchina o rimuovere la polpa dal sistema di spremitura.
-Pulire sempre il filtro di scarico immediatamente dopo un risciacquo.

